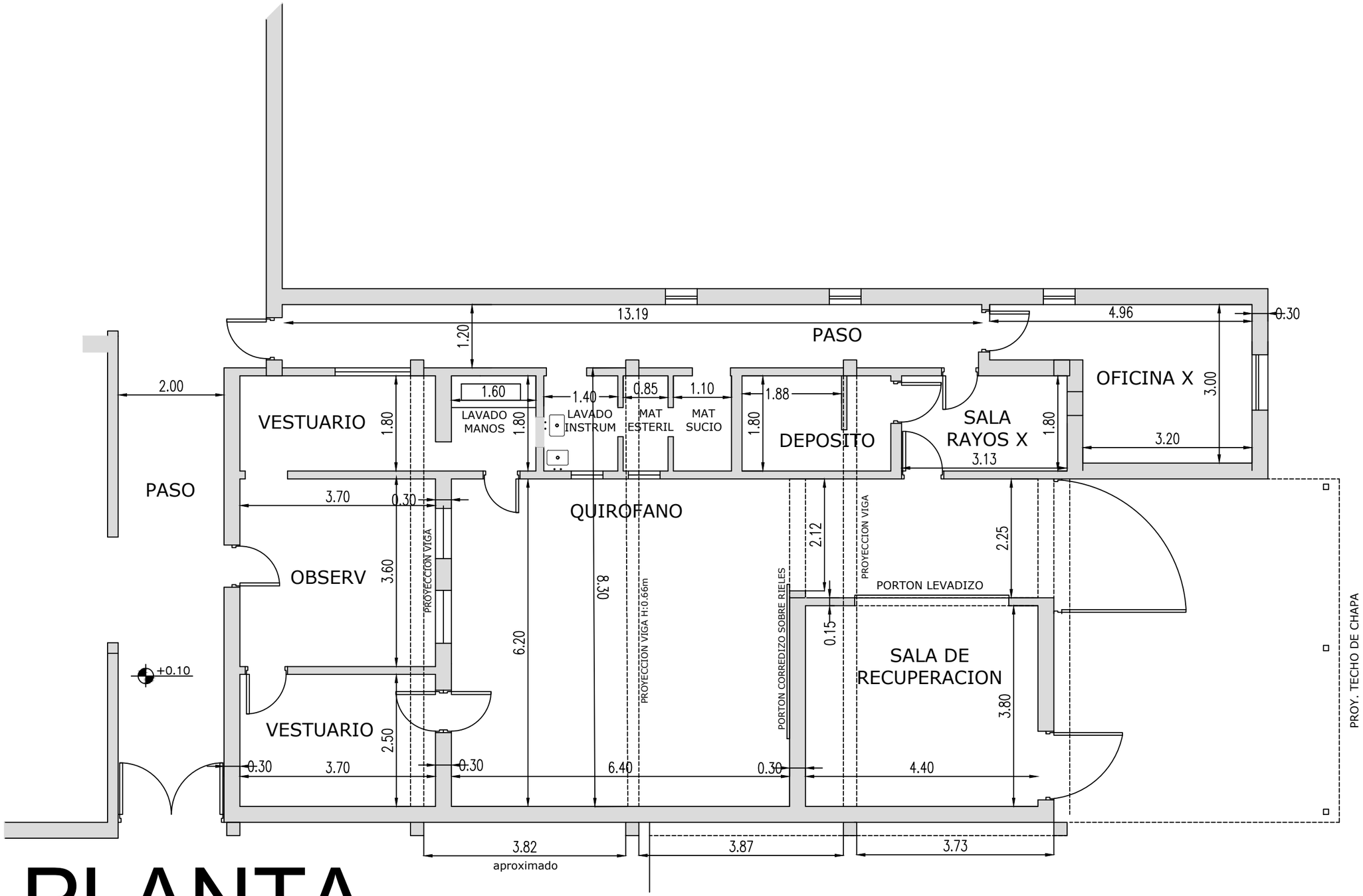

PLANTA

UNIVERSIDAD DE BUENOS AIRES FACULTAD DE CIENCIAS VETERINARIAS	OBRA **PATOLOGIA QUIRURGICA- QUIROFANO**	EMISION **N°01**	PLANO N°	
	PLANO **ARQUITECTURA EXISTENTE**	FECHA 19/10/22	**0**	
	TODAS LAS MEDIDAS SERAN VERIFICADAS EN OBRA	ESCALA **1:75**		

PLANO-2023-00025379-UBA-DCP#SG_FVET

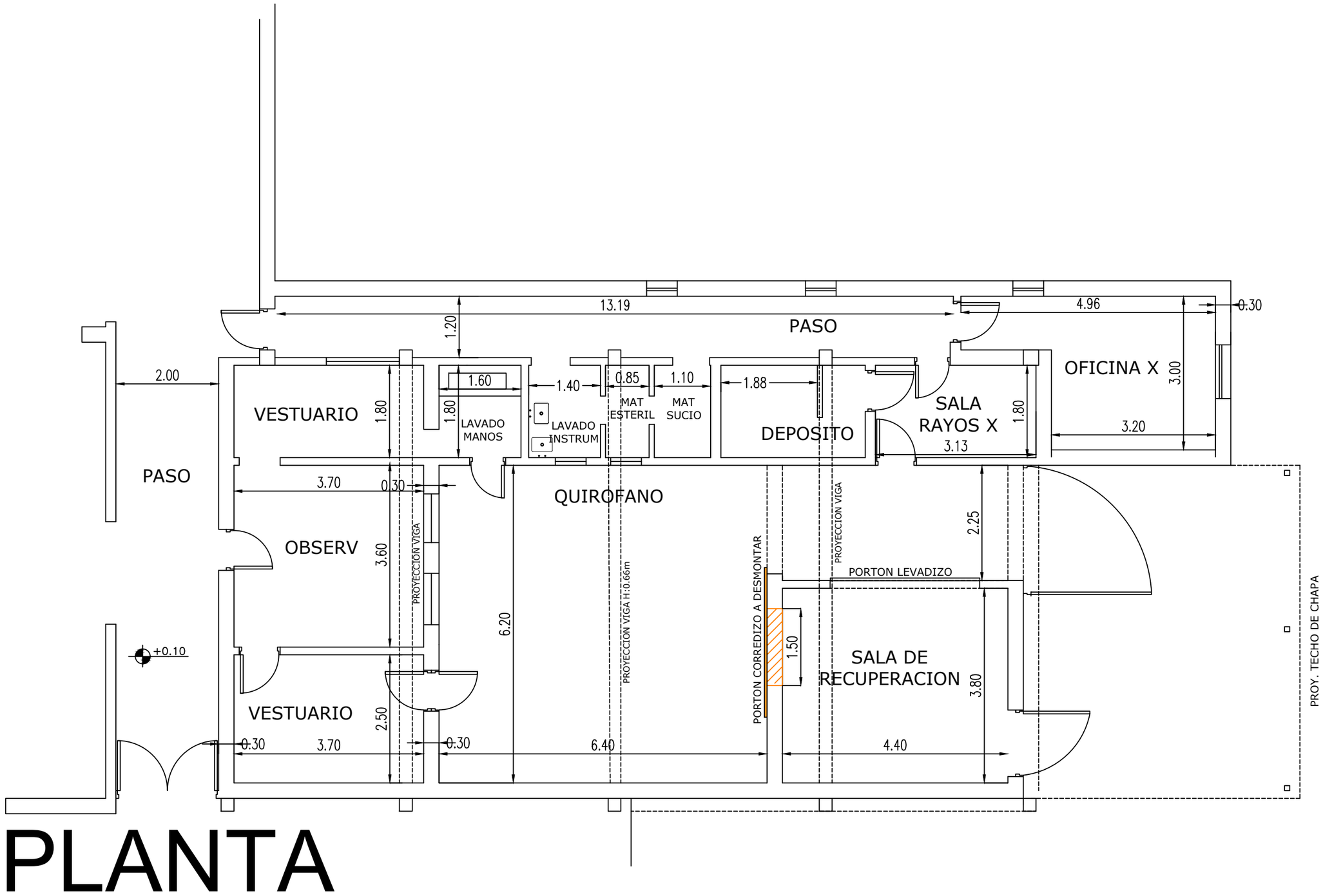

PLANTA

UNIVERSIDAD DE BUENOS AIRES
FACULTAD DE CIENCIAS VETERINARIAS

OBRA **PATOLOGIA QUIRURGICA- QUIROFANO**

PLANO **DEMOLICION - MAMPOSTERIA**

MUROS A DEMOLER

PORTON A DESMONTAR

TODAS LAS MEDIDAS SERAN VERIFICADAS EN OBRA

EMISION **N°01**

FECHA **12/10/22**

ESCALA **1:75**

PLANO N° **1**

PLANO-2023-00025379-UBA-DCCP#SG_FVET

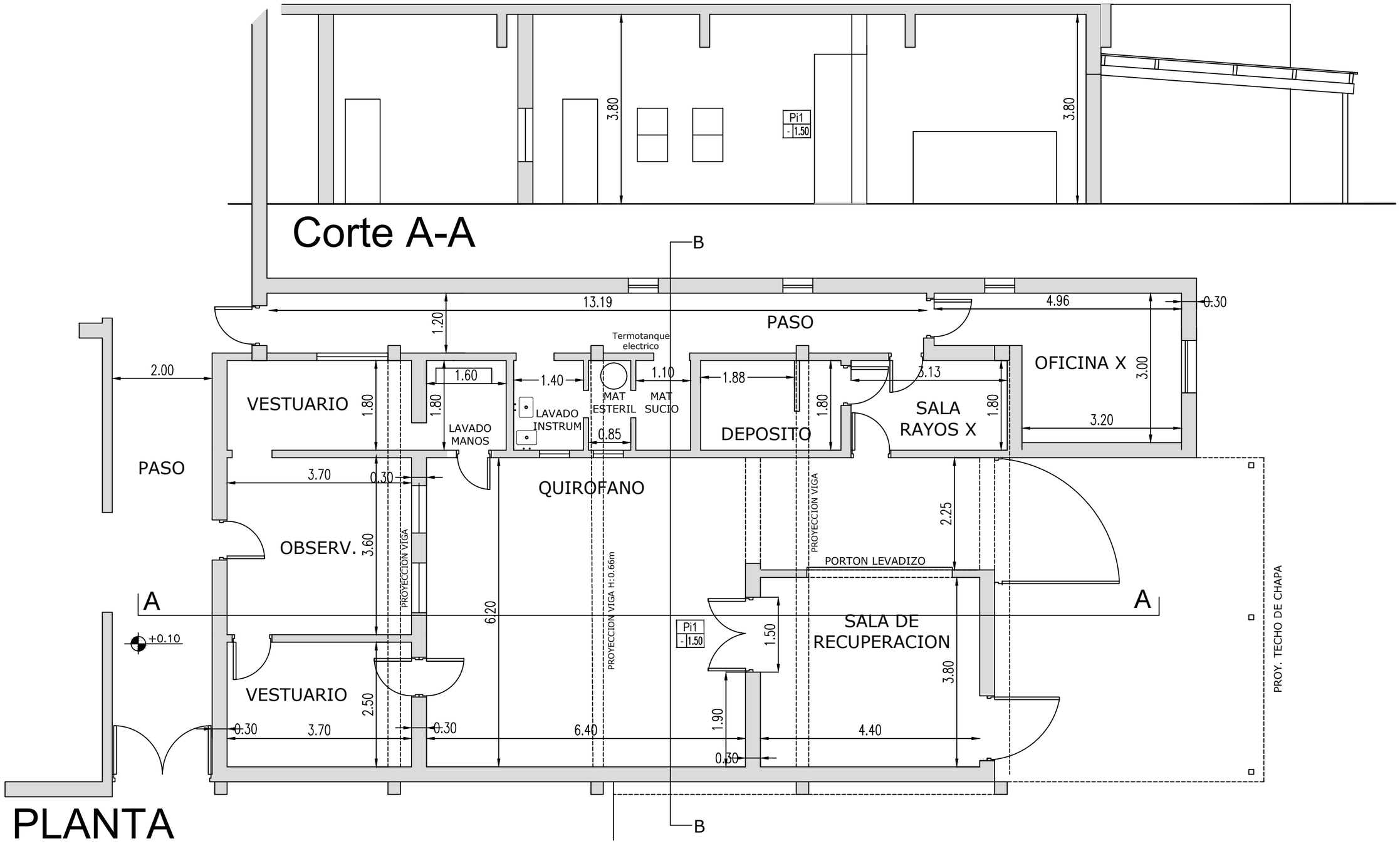

	UNIVERSIDAD DE BUENOS AIRES FACULTAD DE CIENCIAS VETERINARIAS	OBRA **PATOLOGIA QUIRURGICA- QUIROFANO**	EMISION **N°01**	PLANO N°
		PLANO **ARQUITECTURA - PROYECTO**	FECHA **19/10/22**	**2**
		TODAS LAS MEDIDAS SERAN VERIFICADAS EN OBRA	ESCALA **1:75**	

PLANO-2023-00025379-UBA-DCCP#SG_FVET

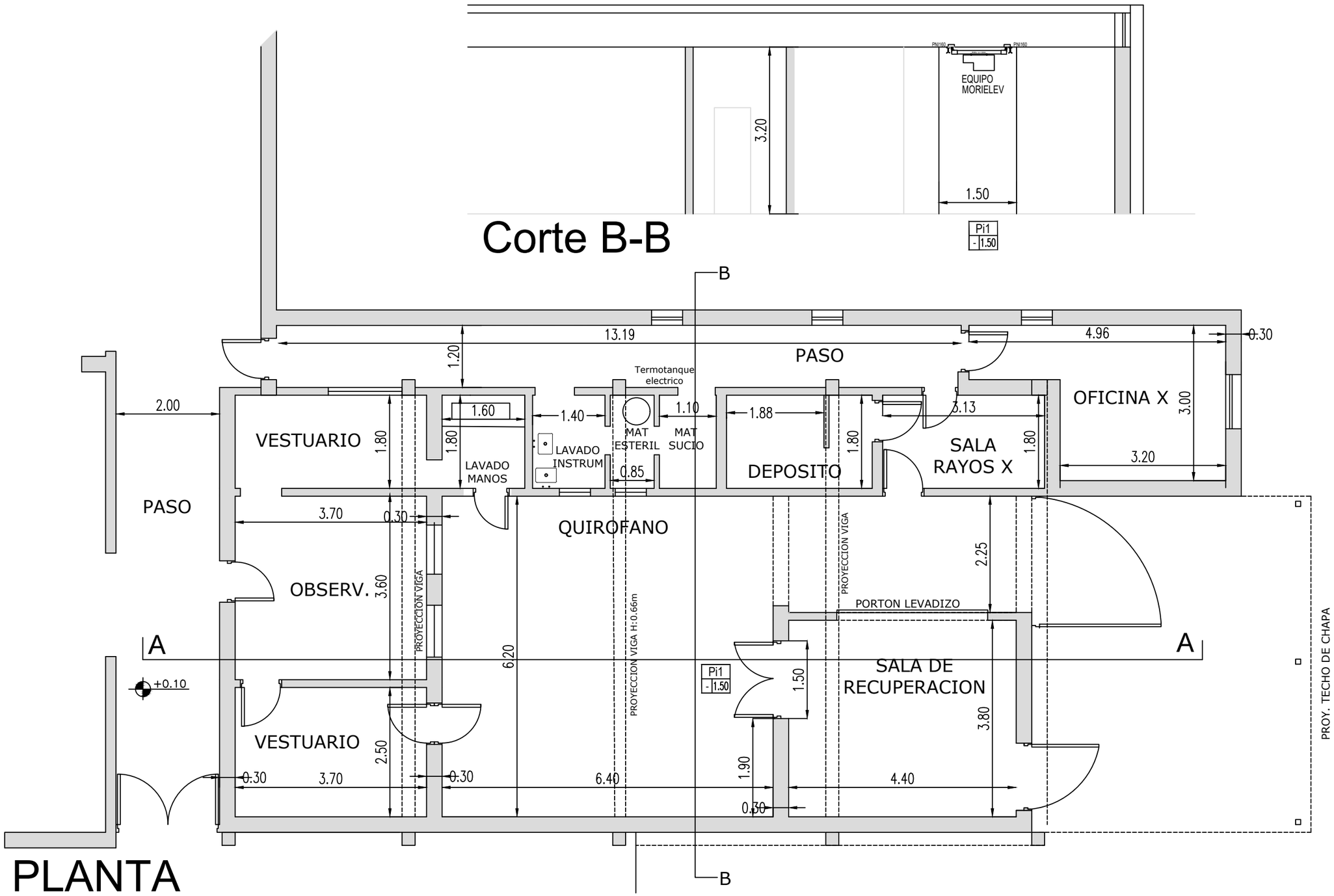

UNIVERSIDAD DE BUENOS AIRES FACULTAD DE CIENCIAS VETERINARIAS	OBRA **PATOLOGIA QUIRURGICA- QUIROFANO**	EMISION **N°01**	PLANO N°	
	PLANO **ARQUITECTURA - PROYECTO**	FECHA **19/10/22**	**3**	
	CARPINTERIAS	ESCALA **1:75**		
	TODAS LAS MEDIDAS SERAN VERIFICADAS EN OBRA			

PLANO-2023-00025379-UBA-DDCP#SG_FVET

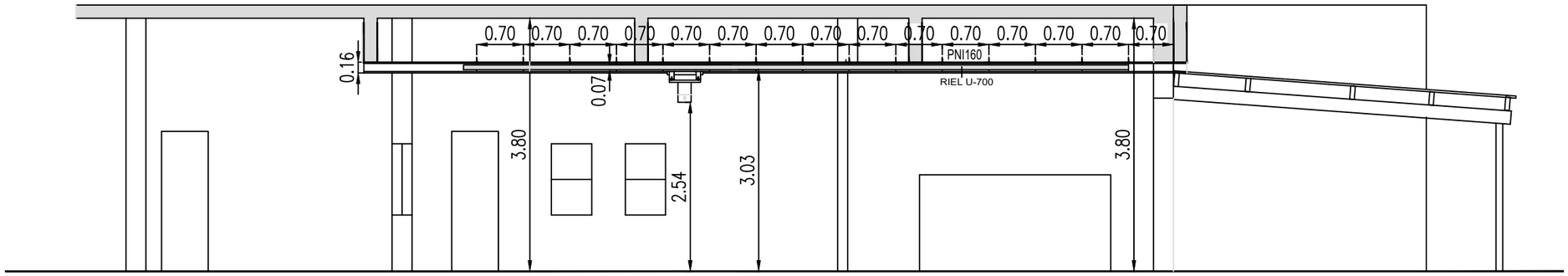

Corte A-A

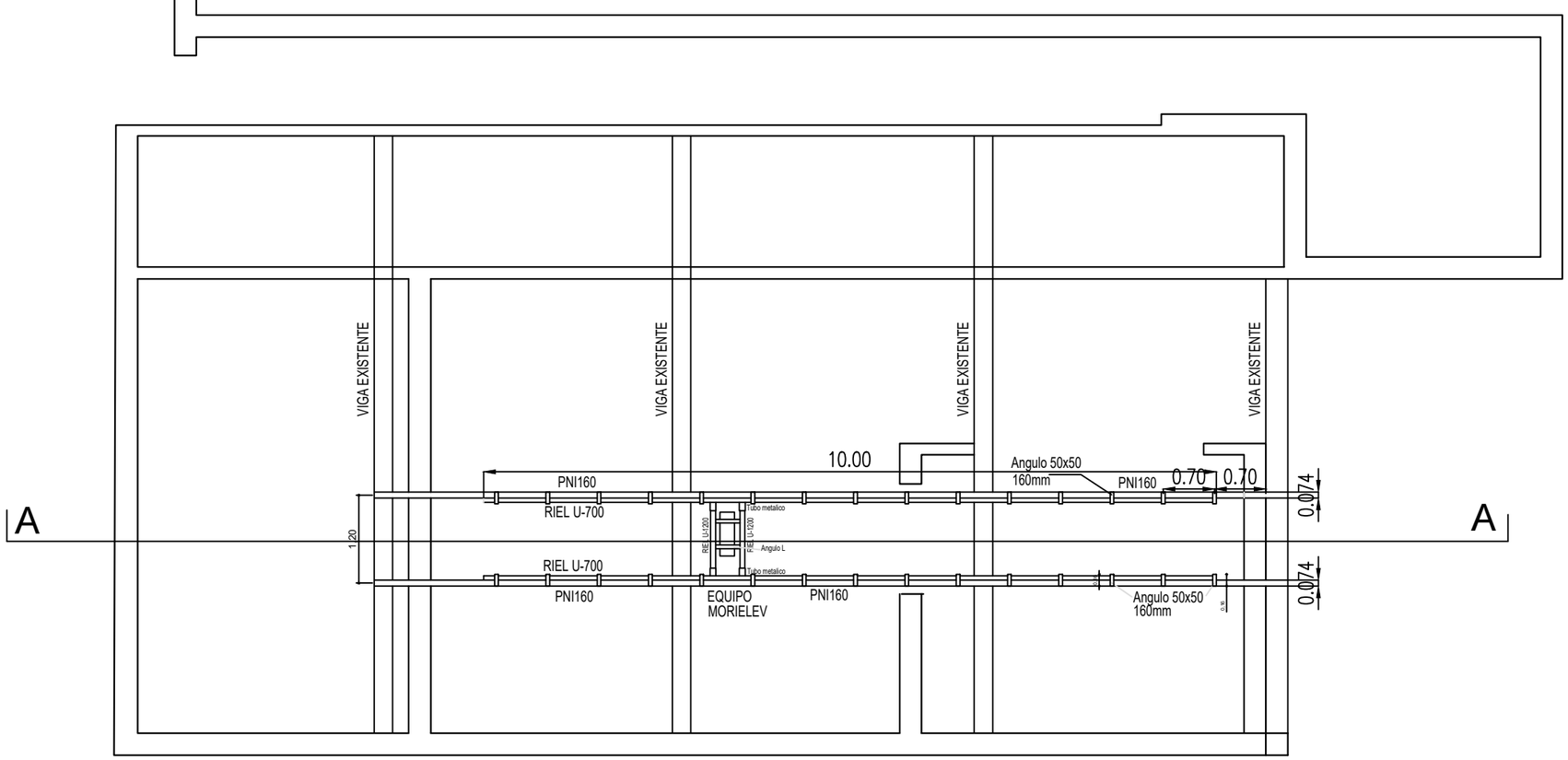

ESTRUCTURA MALACATE

UNIVERSIDAD DE BUENOS AIRES FACULTAD DE CIENCIAS VETERINARIAS	OBRA **PATOLOGIA QUIRURGICA- QUIROFANO**	EMISION **N°01**	PLANO N°	
	PLANO **ARQUITECTURA - ESQUEMA SUJECION EQUIPO**	FECHA **19/10/22**	**4**	
	ESTRUCTURA PARA SUJECION DE EQUIPO ELEVADOR			
	TODAS LAS MEDIDAS SERAN VERIFICADAS EN OBRA	ESCALA **1:75**		

PLANO-2023-00025379-UBA-DCCP#SG_FVET

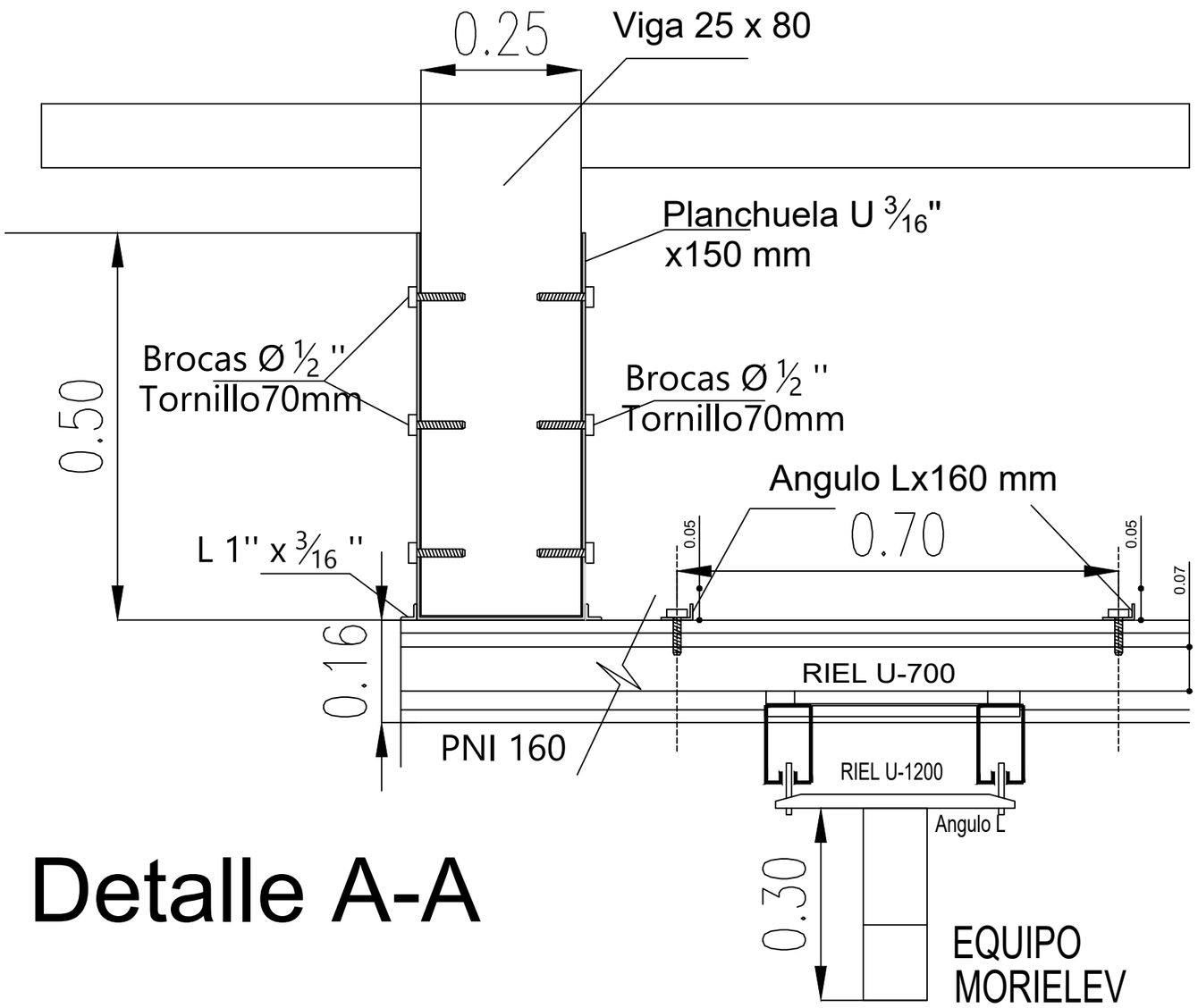

Detalle A-A

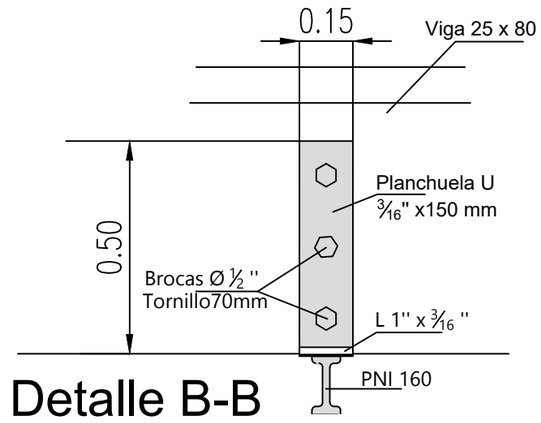

Detalle B-B

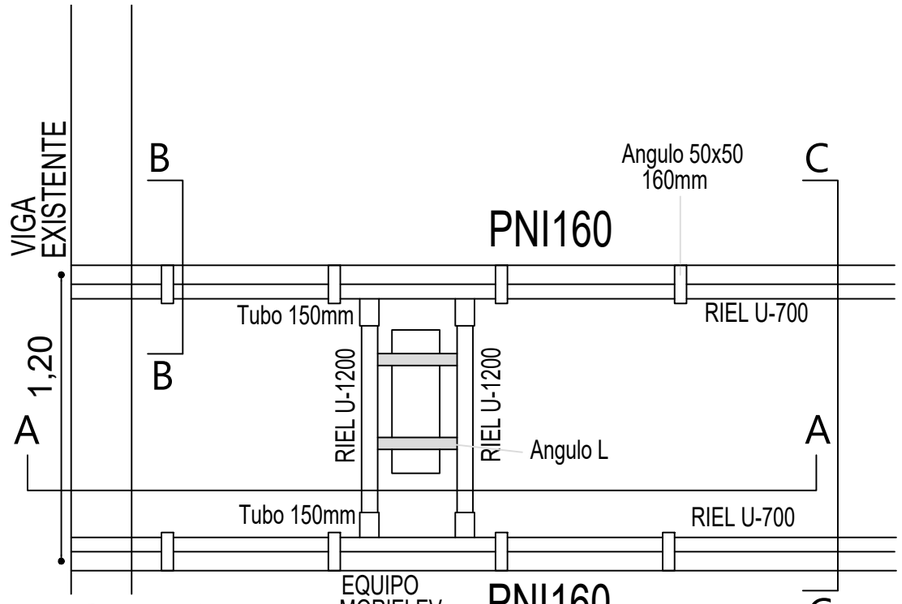

PLANTA

ESQUEMA SUJECION EQUIPO ELEVADOR SEGUN INDICACIONES DEL PROVEEDOR.

UNIVERSIDAD DE BUENOS AIRES
FACULTAD DE CIENCIAS VETERINARIAS

OBRA **PATOLOGIA QUIRURGICA- QUIROFANO**	EMISION **N°01**	PLANO N°
PLANO **ARQUITECTURA - ESQUEMA SUJECION EQUIPO**	FECHA **19/10/22**	**5**
DETALLES SUJECION DE EQUIPO ELEVADOR		
TODAS LAS MEDIDAS SERAN VERIFICADAS EN OBRA	ESCALA **1:25 1:50**	

PLANO-2023-00025379-UBA-DCCP#SG_FVET

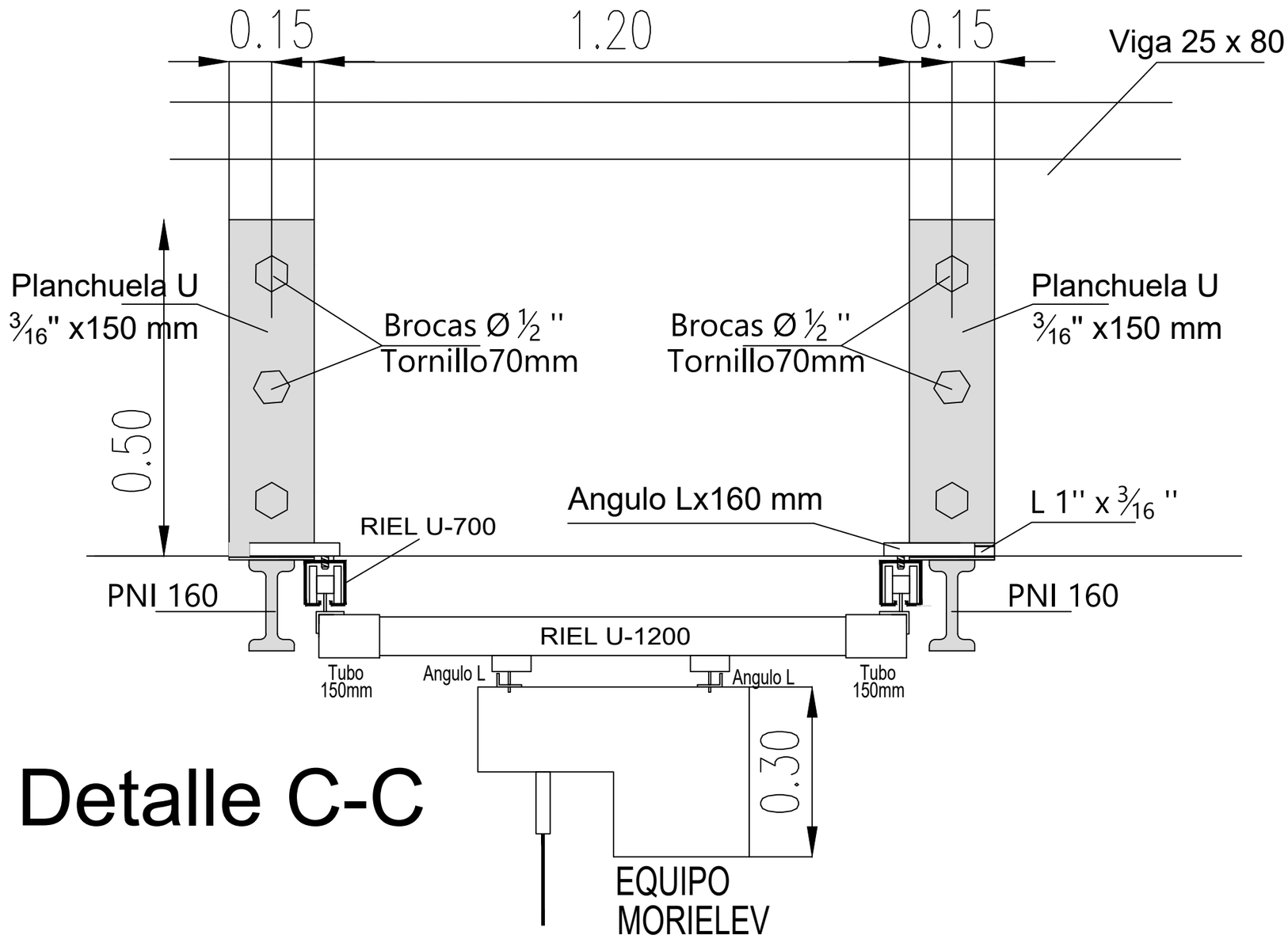

Detalle C-C

ESQUEMA SUJECION EQUIPO ELEVADOR SEGUN INDICACIONES DEL PROVEEDOR.

UNIVERSIDAD DE BUENOS AIRES
FACULTAD DE CIENCIAS VETERINARIAS

OBRA **PATOLOGIA QUIRURGICA- QUIROFANO**

PLANO **ARQUITECTURA - ESQUEMA SUJECION EQUIPO**

DETALLES SUJECION DE EQUIPO ELEVADOR

TODAS LAS MEDIDAS SERAN VERIFICADAS EN OBRA

EMISION **N°01**

FECHA **19/10/22**

ESCALA **1:25**

PLANO N° **6**

PLANO-2023-00025379-UBA-DCP#SG_FVET

Pi1 / 1.50	PUERTA COMPUESTA POR DOS HOJAS DE ABRIR
CANTIDAD:	1

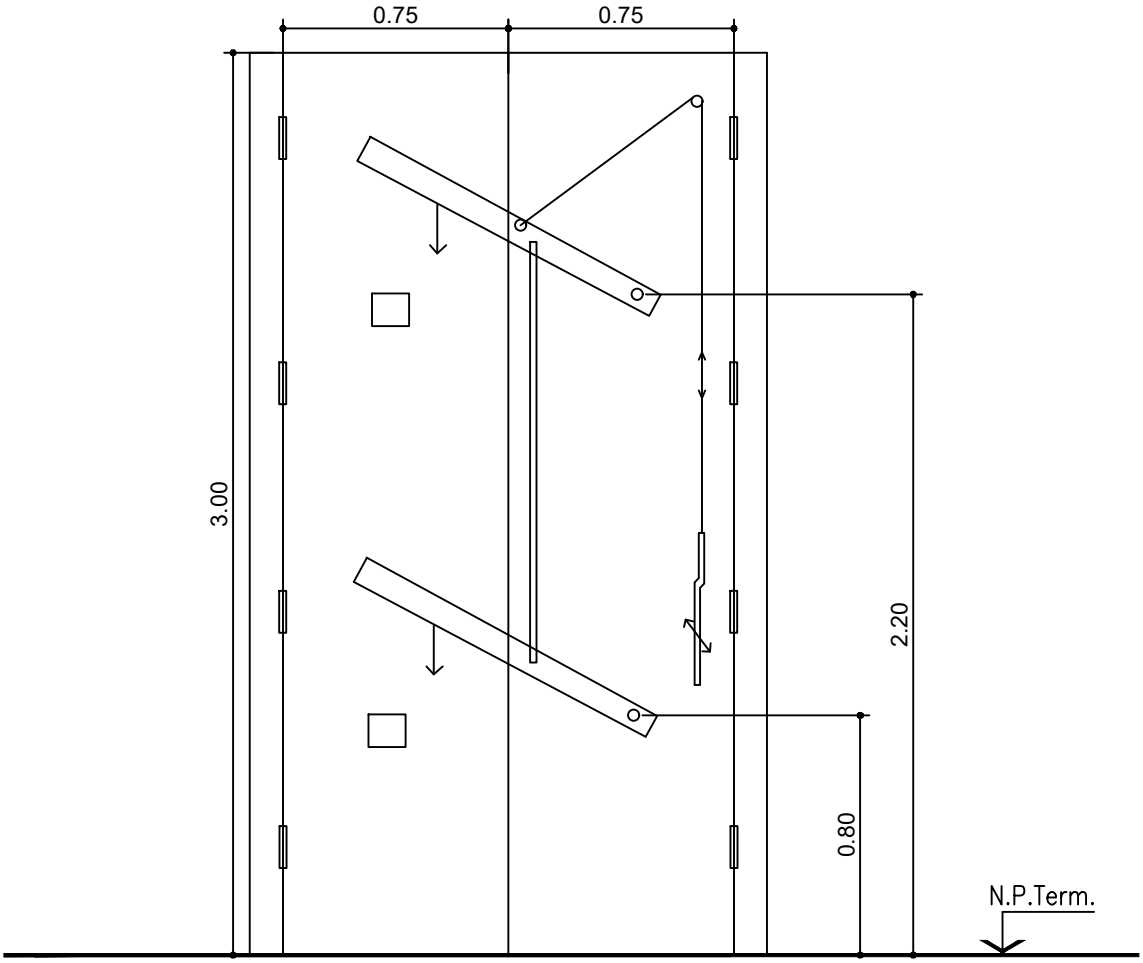

TODAS LAS MEDIDAS SERAN VERIFICADAS EN OBRA

MARCO		Estructura de perfiles metalicos
HOJA		2 Hojas de chapa de 2mm de espesor sobre estructura (caños de 40mmx40mm de 2mm de espesor) Terminación: pintura de alta resistencia Epoxy (pintada a fuego a 200ºC) color blanco tiza Revestimiento del lado interior: poliuretano expandido de alta densidad, revestido en lona vinílica hipoalergenica
HERRAJES	Accionam.	2 trancas confeccionadas por planchuelas metálicas de apertura en simultáneo accionadas por poleas, a diseñar por proveedor y posterior aprobación de Inspección de Obra
	Movimiento	4 bisagras por hoja del tipo munición reforzadas soldadas a puerta y marco de 120mm br. platil.
	Seguridad	
	Retención	
VIDRIO		
UBICACIÓN:		QUIROFANO
OBSERVACIONES		Todo elemento a diseñar por el proveedor debe contar con la posterior aprobación de Inspección de Obra antes de la colocación en obra

UNIVERSIDAD DE BUENOS AIRES FACULTAD DE CIENCIAS VETERINARIAS	OBRA **PATOLOGIA QUIRURGICA- QUIROFANO**	EMISION **N°1**	PLANO N°
	PLANO **PLANILLA DE CARPINTERIAS Pi1**	FECHA **19/10/22**	7
	TODAS LAS MEDIDAS SERÁN VERIFICADAS EN OBRA	ESCALA **1:25**	

PLANO-2023-00025379-UBA-DCCP#SG_FVET

1821 Universidad de Buenos Aires

Plano

Hoja Adicional de Firmas

Número: PLANO-2023-00025379-UBA-DCCP#SG FVET

CIUDAD DE BUENOS AIRES
Jueves 5 de Enero de 2023

Referencia: CDI 2/2023 AS POR ESP. ADQ, E INSTALACION DE UN ELEVADOR EQUINO EN QUIROFANO GRANDES ANIMALES Y ADECUACION DE LA SALA. DGRF-SIUPEX-2022-06588201- -UBA-DMESA#SG_FVET

El documento fue importado por el sistema GEDO con un total de 8 pagina/s.

Digitally signed by GDE UBA
Date: 2023.01.05 10:48:55 -03:00

CARLOS CASTRO
Director
Dirección de Compras y Contrataciones
Facultad de Ciencias Veterinarias UBA

Digitally signed by GDE UBA
Date: 2023.01.05 10:48:56 -03:00